# FCS-GL1/2A2P-LIX-H1141/A
# Akış sensörü – Entegre işlemcisi bulunan daldırma tipi sensör

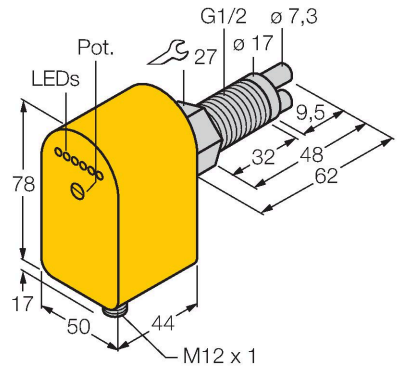


## Özellikler

- Gaz ortam için sensör
- Kalorimetrik prensip
- Potansiyometre ile ayarlamalar
- DC 3 telli, 19,2…28,8 VDC
- 4…20 mA analog çıkış
- Konektör ekipmanı, M12 × 1

## Kablo bağlantı şeması

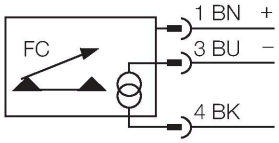


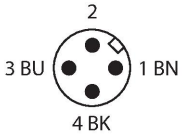


## Teknik Veriler

| | |
|---|---|
| Tanıt. no. | 6870455 |
| Tip | FCS-GL1/2A2P-LIX-H1141/A |
| **Montaj koşulları** | **Daldırma sensörü** |
| Air Operating Range | 0.5…30 m/sn |
| Bekleme süresi | 20…90 sn |
| Ayarlama süresi | 4…30 sn |
| Sıcaklık sıçraması, yanıt süresi | maks. 100 sn |
| Sıcaklık gradyanı | ≤ 20 K/dk |
| Ortam sıcaklığı | -20…+80 °C |
| Ortam sıcaklığı | -20…+70 °C |
| **Elektrik verileri** | |
| Çalışma gerilimi $U_B$ | 19.2…28.8 VDC |
| Akım tüketimi | ≤ 80 mA |
| Çıkış işlevi | Analog çıkış |
| Kısa devre koruması | evet |
| Ters kutup koruması | evet |
| Akım çıkışı | 4…20 mA |
| Load | 200…500 Ω |
| IP Derecesi | IP67 |
| MTTF | 298 yılı SN 29500'e uygun (Ed. 99) 40 °C |
| **Mekanik veriler** | |
| Tasarım | Daldırma |
| Gövde malzemesi | Plastik, PBT |
| Sensor material | paslanmaz çelik, 1.4305 (AISI 303) |
| Gövde somunu maks. sıkma torku | 30 Nm |
| Elektriksel bağlantı | Konektörler, M12 × 1 |

## İşlevsel prensip

Gömme tip akış sensörlerimiz, termodinamik prensibine göre çalışır. Ölçüm probu, akış ortamına karşın birkaç °C ısıtılır. Sıvı probun üzerinden geçerken, probda üretilen ısı yayılır. Ortaya çıkan sıcaklık ölçülür ve ortam sıcaklığıyla karşılaştırılır. Her bir ortamın akış durumu, ölçülen sıcaklık farkından türetilebilir. TURCK'un aşınmaz akış sensörleri, gaz ve sıvı ortam akışını güvenilir bir şekilde izler.

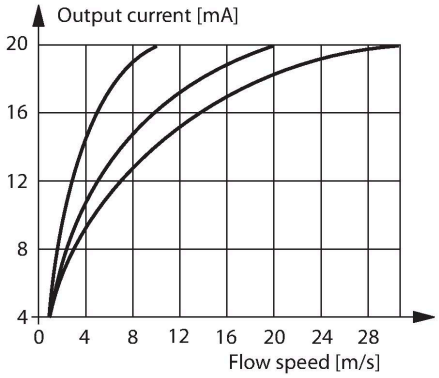


FCS-GL1/2A2P-LIX-H1141/A| 22-02-2025 07-27 | Teknik değişiklik hakkı saklıdır

## Teknik Veriler

| | |
|---|---|
| Basınç dayanımı | 30 bar |
| İşlem bağlantısı | G 1/2 inç uzun boylu tip |
| Flow state display | LED zinciri, kırmızı (1x), yeşil (5x) |
| LED ekran | kırmızı = 4 mA<br>1x yeşil > 4 mA<br>2x yeşil > 8 mA<br>3x yeşil > 12 mA<br>4x yeşil > 16 mA<br>5x yeşil = 20 mA |
| **Testler/onaylar** | |
| Onaylar | cULus |
| UL kayıt numarası | E210608 |

FCS-GL1/2A2P-LIX-H1141/A| 22-02-2025 07-27 | Teknik değişiklik hakkı saklıdır